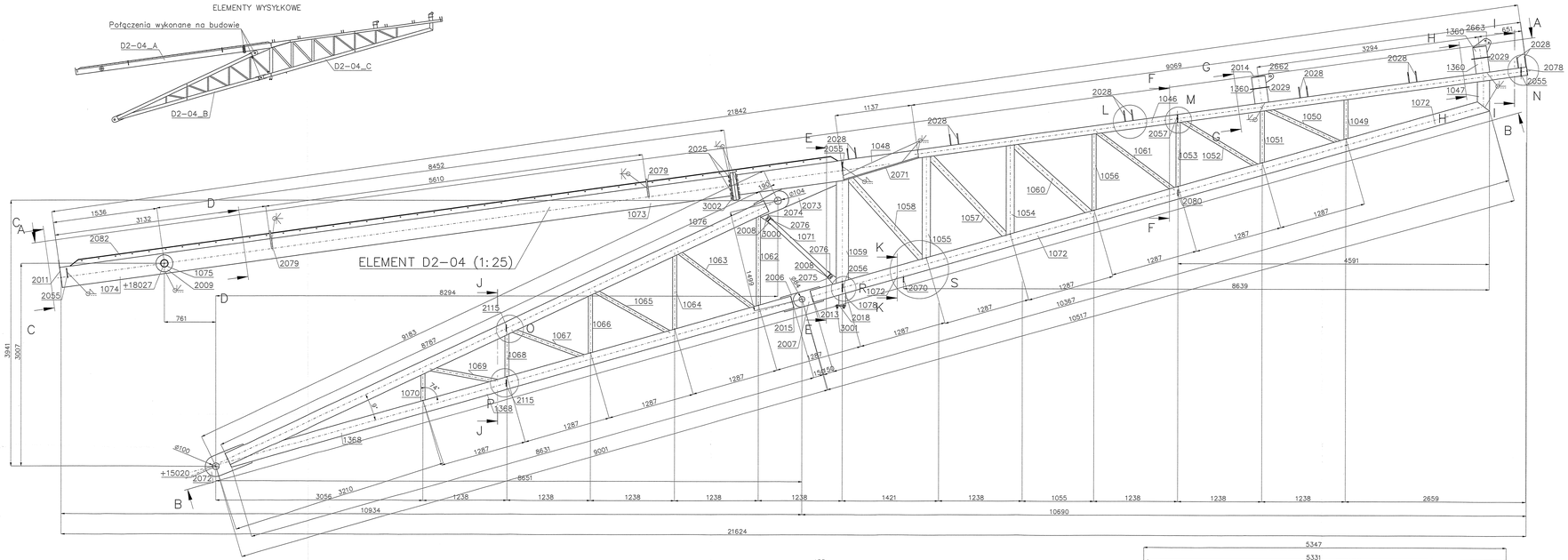

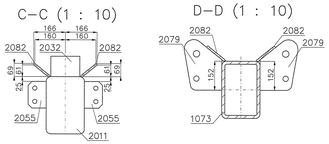

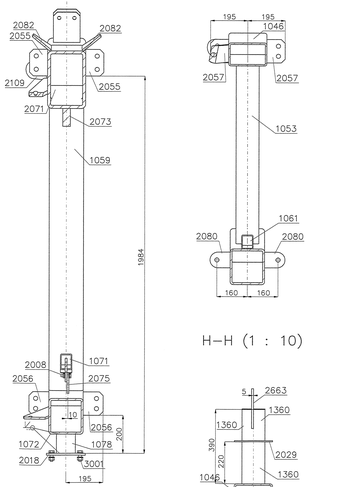

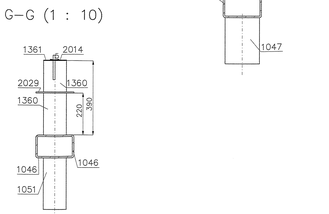

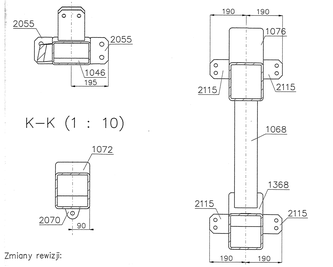

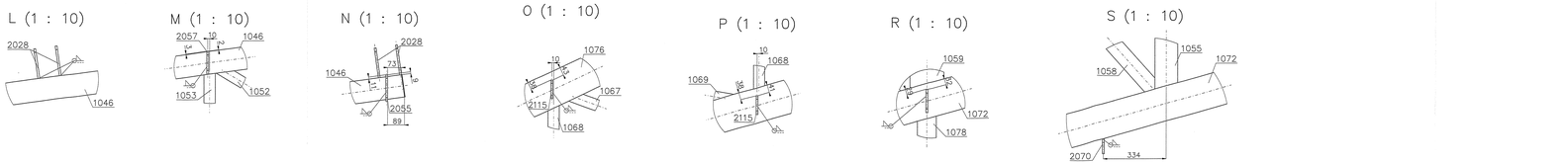

EL. NO.	OPIS ELEMENTU D2–04	DŁUGOŚĆ	SZT.	MASA/SZT.	MASA	MATERIAŁ
D2–04			1	4190,2	4190,2	
D2–041046	SH200x20KB	3066	1	106,4	106,4	S355J2
D2–041047	SH180x180x10	455	1	19,5	19,5	S355J2
D2–042071	BL16x200	1192	1	28,9	28,9	S355J2
D2–041048	SH300x300x16	1137	1	77,4	77,4	S355J2
D2–042072	BL 20x316	667	1	33,5	33,5	S355J2
D2–042007	BL 20x267	500	2	17,1	34,2	S355J2
D2–042073	BL 40x285	1064	1	56,8	56,8	S355J2
D2–042074	BL 10x110	127	1	0,8	0,8	S355J2
D2–042075	BL 10x110	154	1	0,9	0,9	S355J2
D2–041049	SH120x60x4	552	1	6,1	6,1	S355J2
D2–041050	SH120x60x4	1191	1	12,1	12,1	S355J2
D2–041051	SH120x60x4	1125	1	8,1	8,1	S355J2
D2–041052	SH120x60x4	1704	1	16,4	16,4	S355J2
D2–041053	SH120x60x4	1200	1	8,5	8,5	S355J2
D2–041054	SH120x60x4	1310	1	21,1	21,1	S355J2
D2–041055	SH120x60x4	1612	1	22,1	22,1	S355J2
D2–041056	SH120x60x4	1748	1	11,8	11,8	S355J2
D2–041057	SH 80x80x4	1613	1	16,5	16,5	S355J2
D2–041058	SH 80x80x4	1804	1	18,5	18,5	S355J2
D2–041059	SH180x180x10	1240	1	77,7	77,7	S355J2
D2–041060	SH 80x80x4	1505	1	15,3	15,3	S355J2
D2–041061	SH 60x60x4	1388	1	9,2	9,2	S355J2
D2–041062	SH120x60x4	1334	1	13,9	13,9	S355J2
D2–041063	SH 80x80x4	1966	1	9,0	9	S355J2
D2–041064	SH120x60x4	1103	1	11,4	11,4	S355J2
D2–041065	SH 80x80x4	1430	1	8,0	8	S355J2
D2–041066	SH120x60x4	872	1	9,0	9	S355J2
D2–041067	SH120x60x4	1117	1	7,1	7,1	S355J2
D2–041068	SH120x60x4	847	1	8,4	8,4	S355J2
D2–041069	SH120x60x4	1314	1	8,3	8,3	S355J2
D2–041070	SH 60x60x4	400	1	4,1	4,1	S355J2
D2–042008	BL 40x90	110	2	0,7	1,4	S355J2
D2–041071	SH 80x80x4	1200	1	8,1	8,1	S355J2
D2–042009	BL 20x220	427	2	7,1	14,2	S355J2
D2–042007	BL 20x220	427	2	7,1	14,2	S355J2
D2–041072	SH180x180x10	10367	1	534,9	534,9	S355J2
D2–041073	SH300x300x16	8552	1	563,2	563,2	S355J2
D2–041074	SH300x300x16	1538	1	174,0	174	S355J2
D2–042010	BL14x241	220	1	4,1	4,1	S355J2
D2–042009	BL 15x250	220	2	2,6	5,2	S355J2
D2–041075	SH180x180x10	8787	1	453,9	453,9	S355J2
D2–042013	BL 3x45	180	4	0,2	0,8	S355J2
D2–042013	BL 3x45	180	2	0,2	0,4	S355J2
D2–042016	BL 4x20	180	2	0,1	0,2	S355J2
D2–042016	BL 4x20	180	2	0,1	0,2	S355J2
D2–042015	BL 3x45	200	2	0,3	0,6	S355J2
D2–042015	BL 3x45	200	2	0,3	0,6	S355J2
D2–042011	BL 3x200	300	1	1,4	1,4	S355J2
D2–042011	BL 3x200	300	1	1,4	1,4	S355J2
D2–042012	BL 20x198	265	4	6,2	24,8	S355J2
D2–042012	BL 10x198	133	2	0,3	0,7	S355J2
D2–042017	BL 10x92	214	2	0,8	1,6	S355J2
D2–042020	BL 8x82	156	2	1,0	2	S355J2
D2–042025	BL 10x55	140	6	1,0	6	S355J2
D2–041077	SH300x300x16	1570	1	179,1	179,1	S355J2
D2–042021	BL 30x350	408	2	37,6	75,2	S355J2
D2–041078	SH200x100x14	183	1	2,0	2	S355J2
D2–042013	BL 10x152	204	1	2,4	2,4	S355J2
D2–042023	BL 10x80	80	1	0,6	0,6	S355J2
D2–042022	BL 10x140	140	12	1,1	13,2	S355J2
D2–042022	BL 10x140	11430	2	106,1	212,2	S355J2
D2–042024	BL 8x120	120	1	0,4	0,4	S355J2
D2–042024	BL 8x120	280	3	1,4	4,2	S355J2
D2–043001	M16/45 8.8 2p+n DIN7990	–	4	–	0	–
D2–043000	M12/45 8.8 2p+n DIN7990	–	4	–	0	–
D2–041368	SH180x180x10	8638	1	428,6	428,6	S355J2
D2–042014	BL 3x120	200	1	0,6	0,6	S355J2
D2–041391	SH200x200x8	1921	1	14,2	14,2	S355J2
D2–042105	BL 20x50	136	1	1,7	1,7	S355J2
D2–042105	BL 20x50	136	1	1,7	1,7	S355J2
D2–042101	BL 20x50	136	1	1,7	1,7	S355J2
D2–042102	BL 20x50	136	1	1,7	1,7	S355J2
D2–042102	BL 20x50	136	1	1,7	1,7	S355J2
D2–042112	BL 20x50	215	1	2,6	2,6	S355J2
D2–042111	BL 10x100	215	1	1,4	1,4	S355J2
D2–042104	BL 12x182	225	1	2,2	2,2	S355J2
D2–043002	M27/115 8.8 2p+n DIN7990	–	15	–	0	–
D2–042027	BL 10x120	131	1	2,6	2,6	S355J2
D2–041380	SH200x200x8	320	2	4,1	8,2	S355J2
D2–042026	BL 10x200	279	1	4,2	4,2	S355J2
D2–042102	BL 3x60	200	2	0,3	0,6	S355J2
D2–042115	BL 10x100	100	4	0,7	2,8	S355J2
D2–042103	BL 3x50	200	2	0,2	0,4	S355J2

UWAGI:
1. Stal konstrukcyjna wg wykazu.
2. Klasa konstrukcji EXC3.
3. Kryterium akceptacji jakości spoin – Poziom B
4. Połączenia spawane – jeśli nie podano inaczej:
   – spoiny wykonać na długości przyłegania,
   – spoiny czołowe wykonać na pełny przetop,
   – spoiny pachwinowe wykonać jako 0,7t, obustronne jako 0.5t
   – blachy czołowe łączyć ze stężą profilowaną spoiną V na pełny przetop.
5. Przygotowanie złącza do spawania wg zaleceń technologa zgodnie z PN–EN 1090–2 i norm powołanych z dostosowaniem do metody spawania.
6. Elementy złączne wg wykazu.
7. Spawać drutem proszkowym (SF–1A/ SM–1A).
8. Antykorozja – karta zabezpieczenia antykorozyjnego.
9. W razie konieczności zweryfikować długość śrub.
10. Rysunek rozpatrywać łącznie z rysunkiem zestawczym konstrukcji.

Zmiany rewizji:
–

ROSA BUD
ROSA-BUD S.A.
39-400 TARNÓW, ul. Budowlana 8/11
tel.(0-14) 690 31 00, fax.(0-14) 690 31 99
www.rosa-bud.pl e-mail: rosa-bud@tarnow.pl

WOJCIECH GĘBIAK
STUDIO ARCHITEKTONICZNE
33-100 TARNÓW, ul. Krakowska 21
tel.(0-14) 626 44 15, www.wgebiak.pl
STUDIO ARCHITEKTONICZNE e-mail: wgebiak@wgebiak.pl fax.(0-14) 626 33 74

PROJEKT WYKONAWCZY – KONSTRUKCJA STALOWA

	Imię i Nazwisko	Nr uprawnień	Podpis
projektant:	mgr inż. Łukasz Dłucik	SLK/4903/POOK/13	
sprawdzał:	mgr inż. Joanna Waniurska	–	

Nazwa rysunku: ELEMENT D2–04

Numer rysunku: B50–WK–01–20

Skala: 1:25

Nazwa projektu: Projekt warsztatowy konstrukcji stalowej Stadionu piłkarskiego w Radomiu przy ul. Struga.

Data: 21.12.2017

Format: 1350x594

Rev: REV–A